БАЖК.711341.010

Rz20 (√)

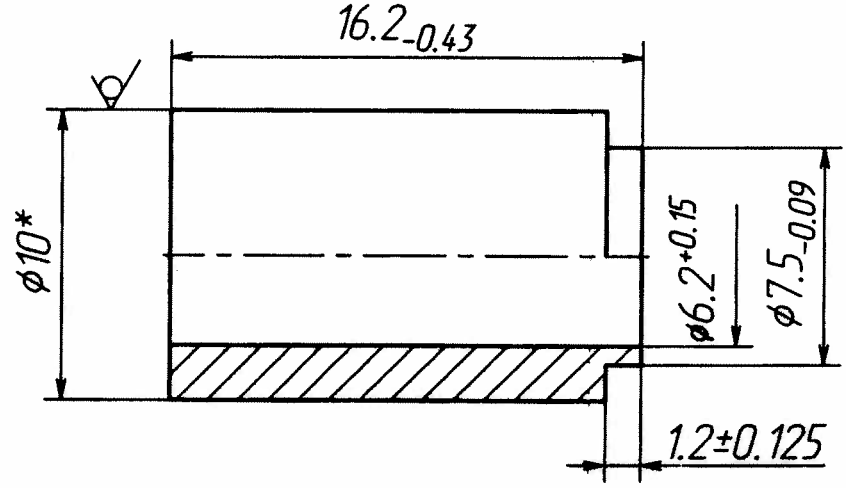

1. * Размер для справок.
2. Покрытие О-Ви (99,5)6.
3. Остальные ТТ по ОСТ В95 2606-90.

3	-БАЖК.1043-09			
2	-БАЖК.959-09			
1	-БАЖК.922-09			
Изм.	Лист	№ докум.	Подп.	Дата
Разраб.	Фебин			2.2.09
Пров.	Т...			
Т.контр.				
Н.контр.				03.03.09

БАЖК.711341.010

Втулка

Лит.	Масса	Масштаб
② ① Ø 01	6×2 г	4:1

Лист | Листов 1

Пруток ДКРНП 10 Л65
ОСТ 2060-20..

Копировал

Формат А4

Перв. примен. БАЖК.301412.035

Справ. №

Подп. и дата

Инв.№ дубл.

Взам.инв.№

Подп. и дата 30403/1 10.03.09